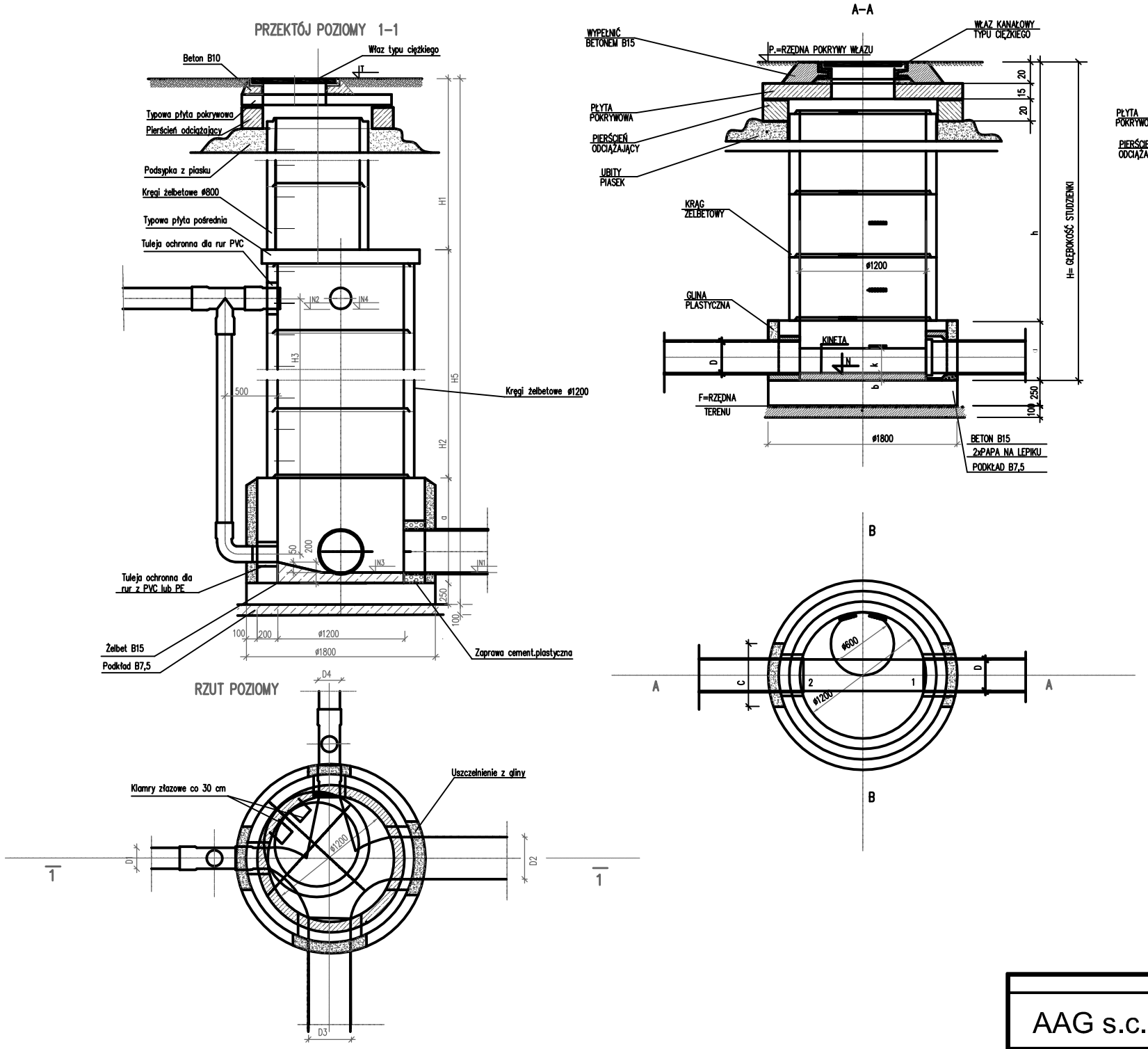

SZCZEGÓŁ Z WŁAZEM CHODNIKOWYM

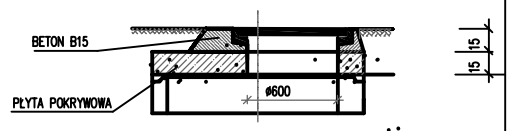

TABELA WYMIARÓW POMOCNICZYCH						
Dnom / cm	ø150	ø200	ø250	ø300	ø350	ø400
a_{min}	44	49	55	63	68	73
b	7	7	7	8	8	9
k	12	16	20	24	28	32
c	45	50	55	60	65	70

Uwaga:
Pozostałe wymiary (H,h,D) podano w tabeli załączonej do projektu.

UWAGI:

1.PRZYKŁADOWE ROZWIĄZANIE STUDZIENKI KANALIZACYJNEJ

2..RURY KANALIZACYJNE PVC NALEŻY OSADZIĆ W STUDZIENCE KANALIZACYJNEJ W SPECJALNYCH TULEJACH OCHRONNYCH STOSOWANYCH PRZY RURACH Z TWORZYW SZTUCZNYCH.

3.RZĘDNE WŁAZÓW I STUDZIENEK KANALIZACYJNYCH DOSTOSOWAĆ DO AKTUALNYCH RZĘDNYCH DRÓG I PLACÓW.

AAG s.c.	Nazwa inwestycji: "Zagospodarowanie terenu w części południowo-wschodniej skrzyżowania ulic Wolności i Wojska Polskiego w Boronowie, obejmujące: budowę parkingu wraz z układem dróg dojazdowych i przebudową zjazdu z DW 905, budowę ciągów komunikacji pieszej i pieszo-rowerowej, budowę placu z fontanną i placu zabaw, budowę zbiornika wodnego, budowę maszynowni fontanny, budowę przyłącza wody oraz sieci kanalizacyjnej, wewnętrznych linii zasilających i sieci oświetlenia zewnętrznego"	Projektant instalacji wod.-kan.: **mgr inż. Piotr Kurzbauer** upr. bud. do projektowania w specjalności instalacyjnej nr 297/02	Numer projektu: AAG/10/0026
An Archi Group s.c. ul. Chorzowska 64 44.100 Gliwice biuro@a-ag.com.pl www.a-ag.com.pl tel. [32] 331.16.17 fax.[32] 334.71.69	Adres inwestycji: ul. Wolności i Wojska Polskiego, Boronów dz. nr 4107/654, 4106/654, 4105/654, 4918/665, 3484/649, 3483/649, 3461/653, 3460/654, 3451/654, 3452/654, 3447/653, 4144/654 (karta mapy: 2E) Gmina Boronów ul. Dolna 2, 42-283 Boronów	Sprawdzający: **mgr inż. Radosław Radziecki** upr. bud. do projektowania w specjalności instalacyjnej nr 403/02	Data: kwiecień 2011 WK Skala rysunku: ----
Koordynacja proj.: mgr inż. arch. Konrad Odziomek, mgr inż. arch. Joanna Kowalczyk	Tytuł rysunku: Szczegół studni kanalizacyjnej		Numer rysunku: wk-08

Wszelkie niezgodności i nieścisłości pisemnie uzgodnić z projektantem; wymiary i rzędne sprawdzić na budowie

A3