Poz.	Stal ø A–I	Stal # A–IIIN	Długość (mm)	Liczba w elemencie	Liczba elementów	Liczba ogółem	Długość łączna (m) A–I ø 6	A–I ø 10	A–I ø 20	A–IIIN # 12	Schemat (mm)
16		12	2260	145	1	145				327.70	2260
17		12	1460	86	1	86				125.56	680, 180
18	10		4020	44	1	44		176.88			2890, 600
19	10		5020	44	1	44		220.88			3890, 600
20	6		320	80	1	80	25.60				190, 80
21	20		1430	7	1	7			10.01		170, 550, 360
22	20		1330	2	1	2			2.66		170, 550, 310
23		12	2920	13	1	13				37.96	2830, 120
24		12	2930	15	1	15				43.95	120, 530, 110, 27°, 2200
25		12	2800	42	1	42				117.60	2800
26		12	1410	48	1	48				67.68	650, 180
27	10		2050	24	1	24		49.20			1190, 470
28	10		1400	4	1	4		5.60			1400
29		12	2530	6	1	6				15.18	120, 750, 1730
30		12	1150	6	1	6				6.90	120, 750, 350
31		12	1980	6	1	6				11.88	300, 1730
32		12	3800	26	1	26				98.80	3800
33		12	1380	32	1	32				44.16	160, 650
34		12	60 mb	–	–	–				60.00	n
35		12	3500	6	1	6				21.00	2730, 730, 120
36		12	2990	6	1	6				17.94	2730, 300
37		12	1130	6	1	6				6.78	350, 730, 120
38		12	2240	4	1	4				8.96	2240
Długość wg średnic (m)							25.60	452.56	12.67	1012.05	
Masa 1 m pręta (kg/m)							0,22	0,62	2,47	0,89	
Masa łączna wg średnic (kg)							5,68	279,23	31,29	898,70	
Masa łączna wg gatunku stali (kg)							316,21			898,70	
Ogółem (kg)							1214,91				

Konstrukcja ścian maszynowni
skala 1:25

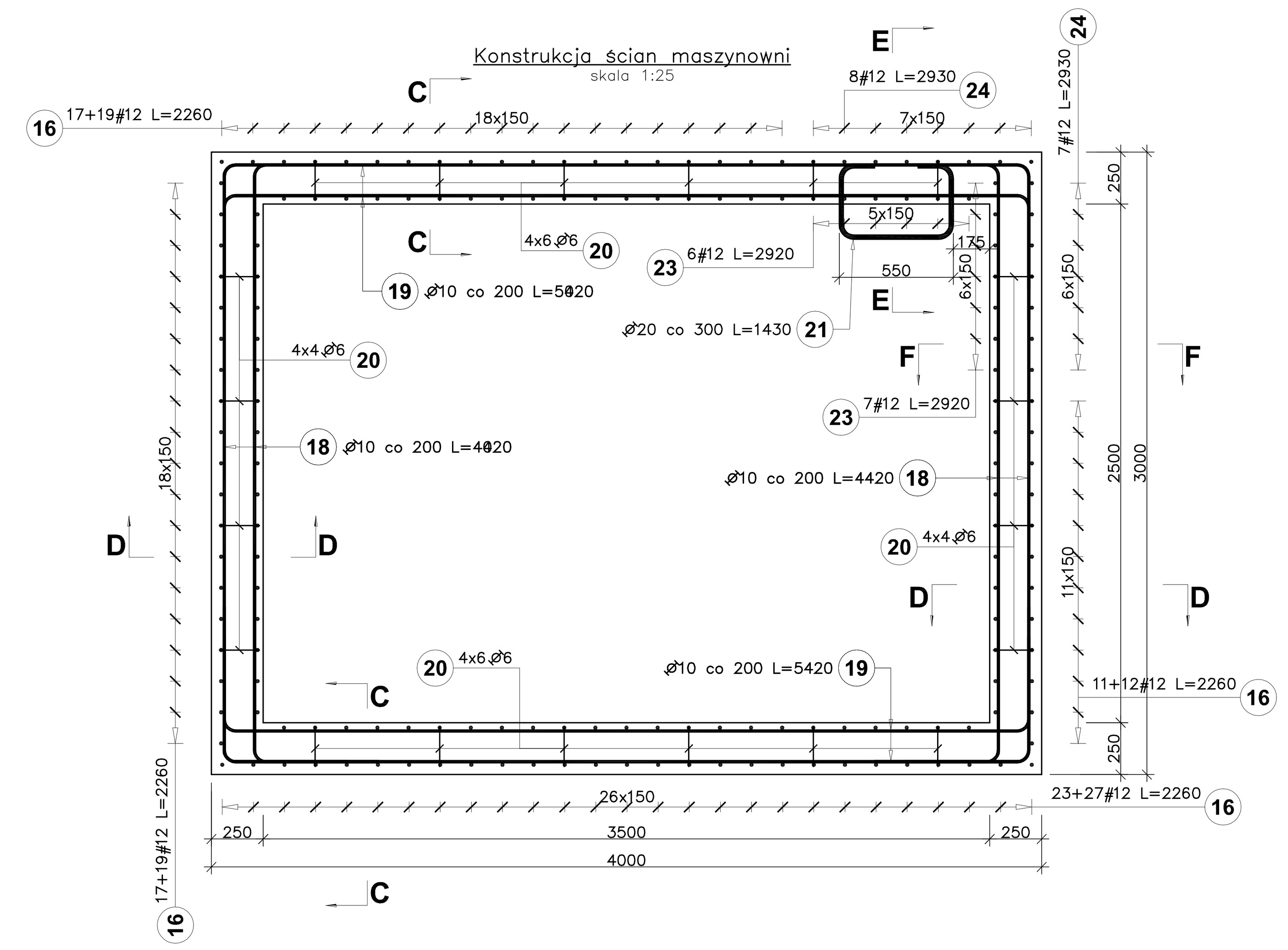

Płyta stropowa maszynowni
skala 1:25

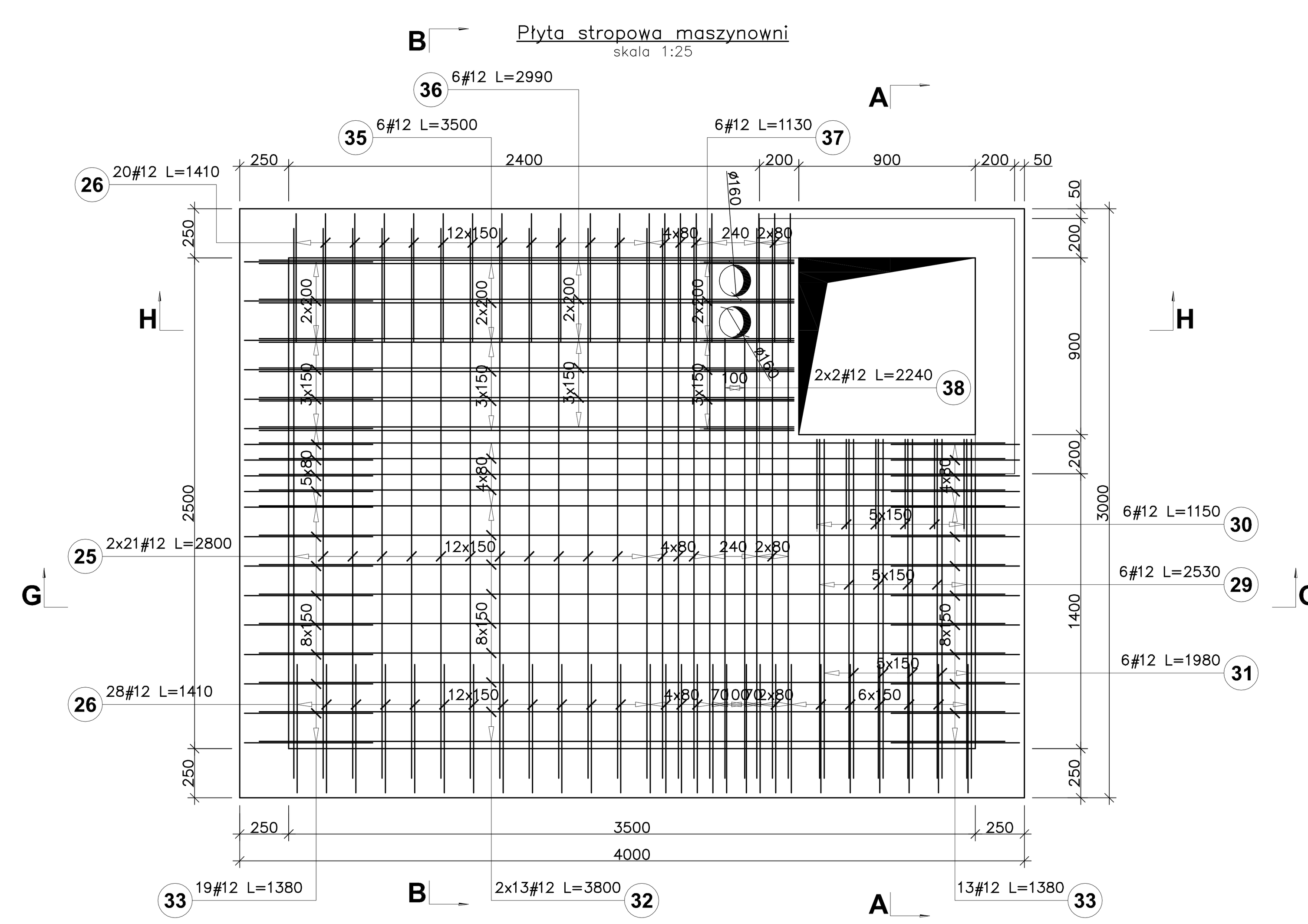

A-A
skala 1:25

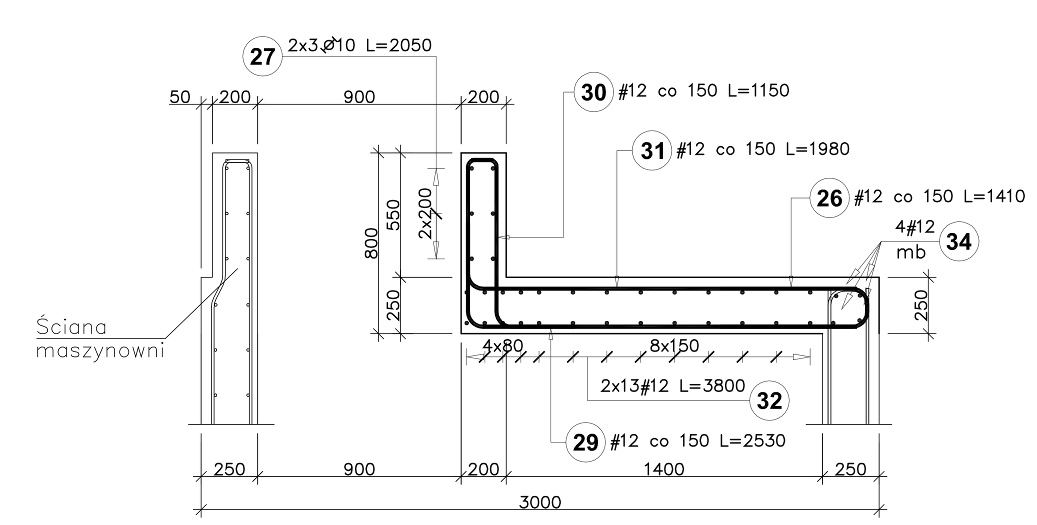

B-B
skala 1:25

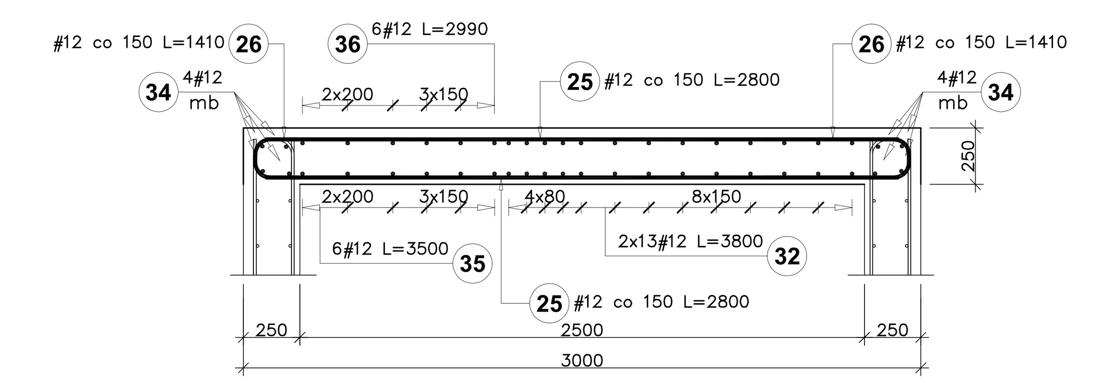

G-G
skala 1:25

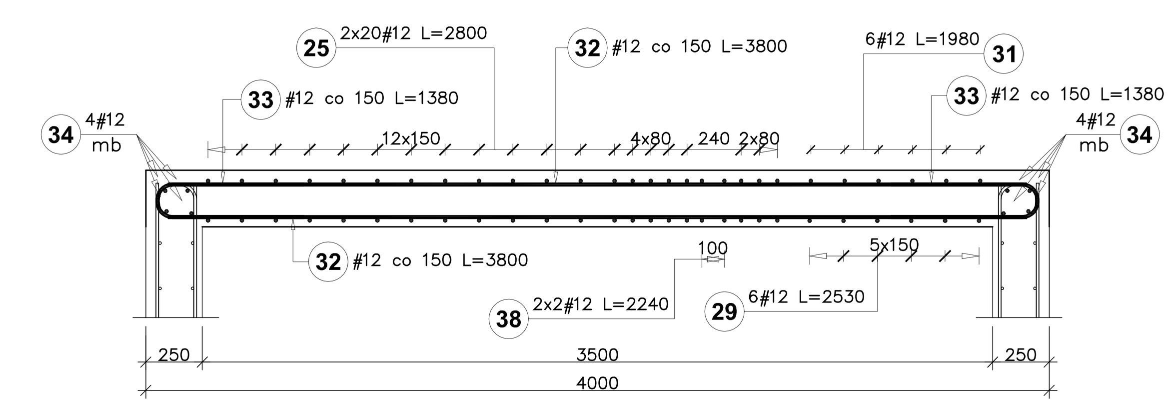

H-H
skala 1:25

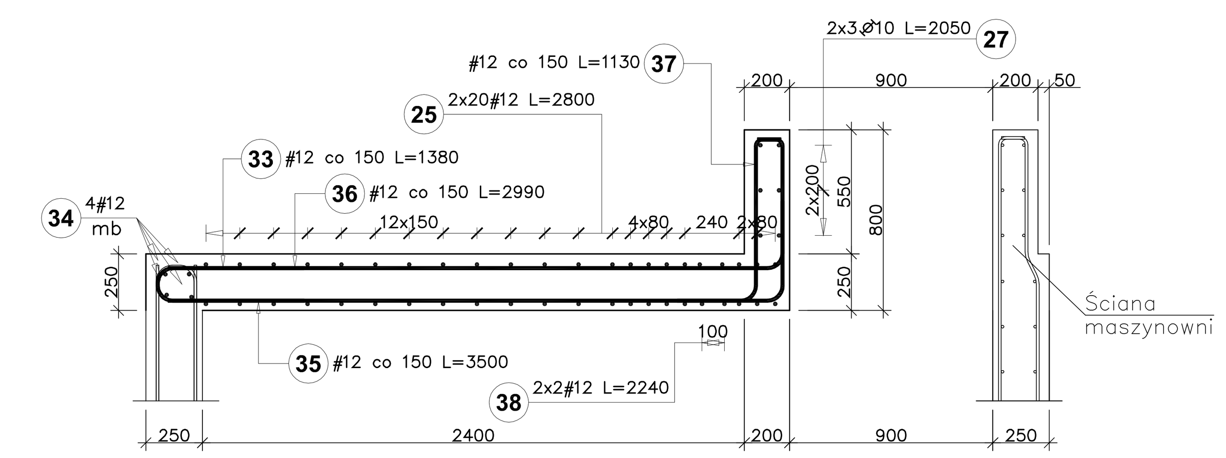

E-E
skala 1:25

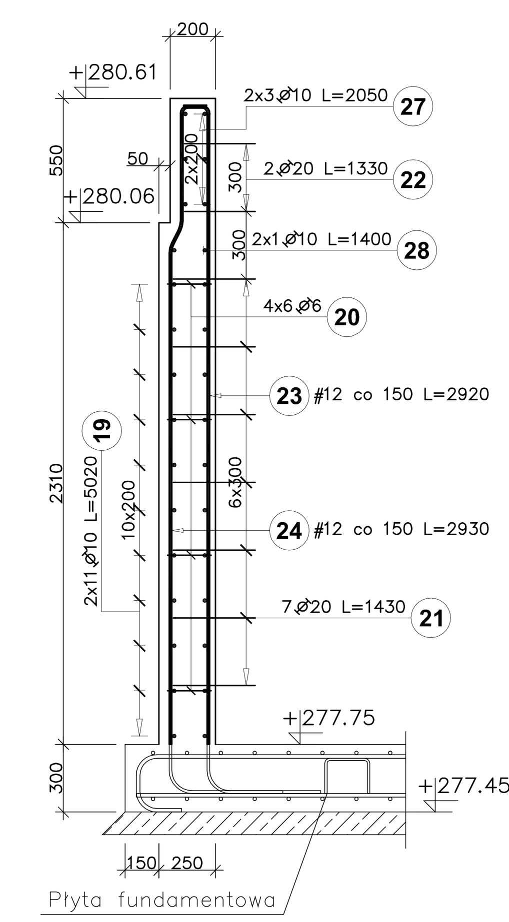

F-F
skala 1:25

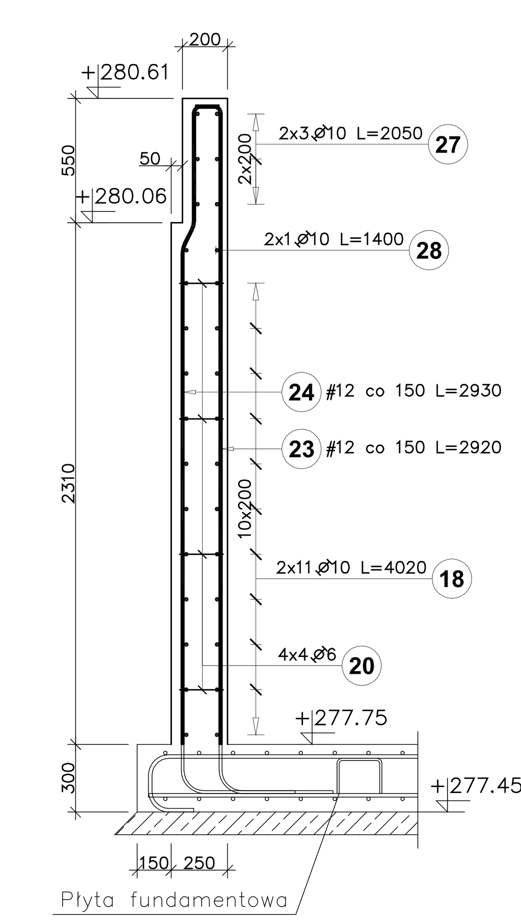

C-C
skala 1:25

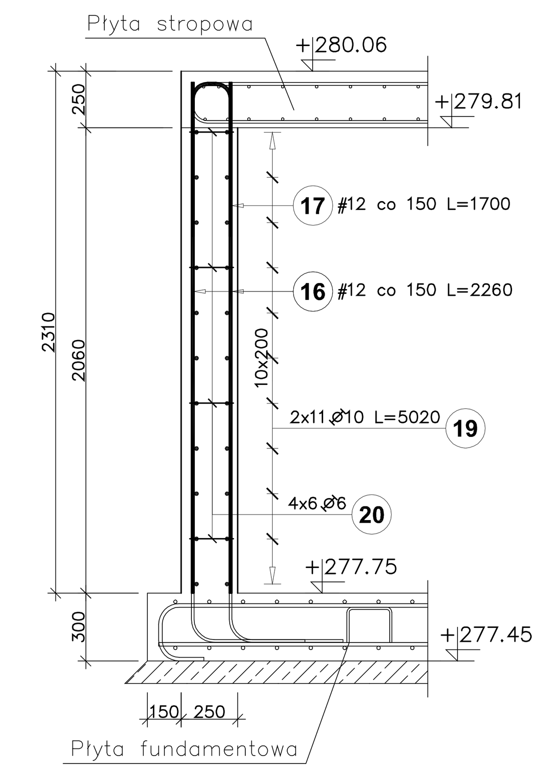

D-D
skala 1:25

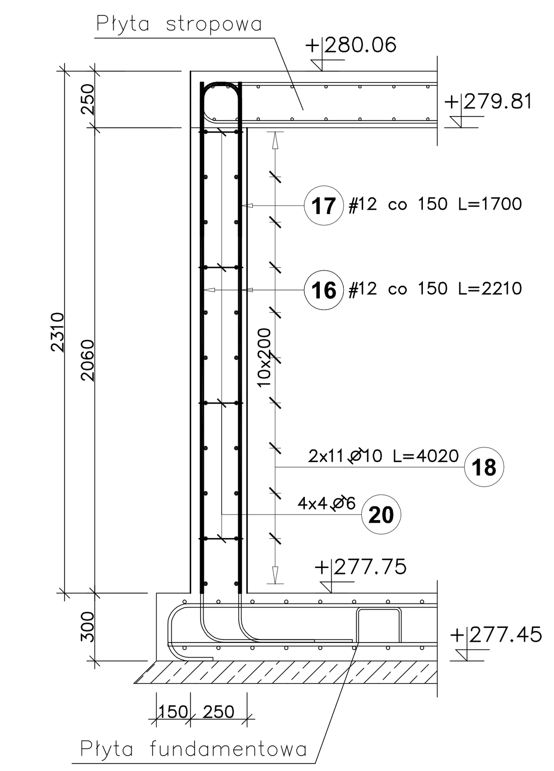

Właz wejściowy do maszynowni
skala 1:25

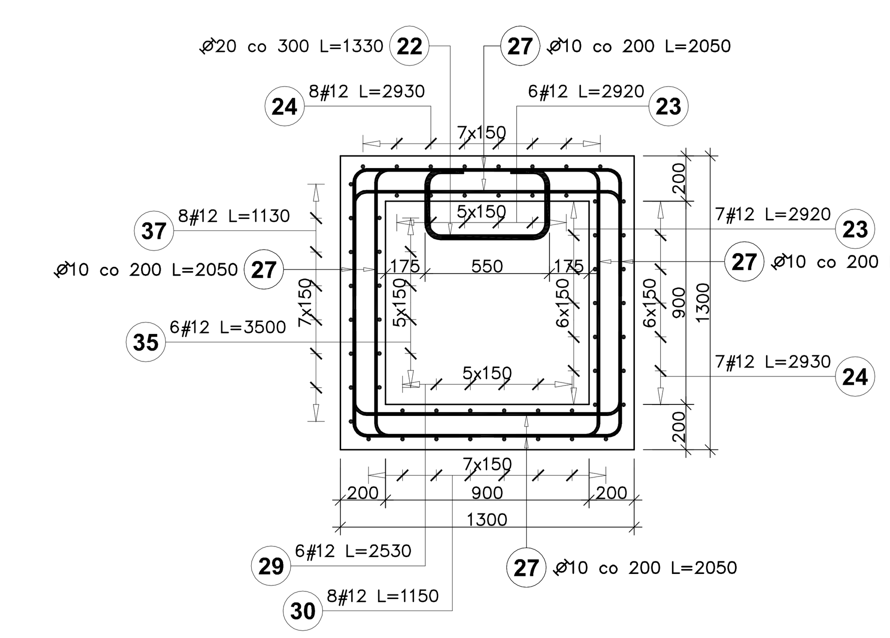

Uwaga:
1. Beton C30/37;
2. Stal AIIIN oraz AI;
3. Wodoszczelność betonu W-8;
4. Rozpatrywać łącznie z rysunkiem nr K-01;

PROJEKT ARCHITEKTONICZNO-BUDOWLANY I WYKONAWCZY

AAG s.c.
An Archi Group s.c.
ul. Chorzowska 64
44.100 Gliwice
biuro@a-ag.com.pl
www.a-ag.com.pl
tel. [32] 331.16.17
fax [32] 334.71.69
Koordynacja proj.: mgr inż. arch. Konrad Odziomek, mgr inż. arch. Joanna Kowalczyk

Nazwa inwestycji: "Zagospodarowanie terenu w części południowo-wschodniej skrzyżowania ulic Wolności i Wojska Polskiego w Boronowie, obejmujące: budowę parkingu wraz z układem dróg dojazdowych i przebudową zjazdu z DW 905, budowę ciągów komunikacji pieszej i pieszo-rowerowej, budowę placu z fontanną i placu zabaw, budowę zbiornika wodnego, budowę maszynowni fontanny, budowę przyłącza wody oraz sieci kanalizacyjnej, wewnętrznych linii zasilających i sieci oświetlenia zewnętrznego"
Adres inwestycji: ul. Wolności i Wojska Polskiego, Boronów; dz. nr 4107/654, 4106/654, 4105/654, 4918/665, 3484/649, 3483/649, 3461/653, 3460/654, 3451/654, 3452/654, 3447/653, 4144/654 (karta mapy: 2E)
Inwestor: Gmina Boronów, ul. Dolna 2, 42-283 Boronów
Projektant konstrukcji: mgr. inż. Mariana Sokołowski, upr. bud. do projektowania w specjalności konstrukcyjno-budowlanej nr 563/83
Opracował: mgr. inż. Bartłomiej Serokin
Numer projektu: AAG/10/0026
Data: kwiecień 2011
Branża: konstrukcyjna
Skala rysunku: 1:25
Tytuł rysunku: Konstrukcja ścian i płyty stropowej maszynowni;
Numer rysunku: K-02

Wszelkie niezgodności i nieścisłości pisemnie uzgodnić z projektantem; wymiary i rzędne sprawdzić na budowie